セメント
ベントナイト
アジテーターミキシングプラント

使い易さ
最高!!

TAM-20

■特長

- ●シンプルな構造によりメンテナンスが簡単。
- ●ギヤポン設置。(タイマーにより定量管理方式採用)
- ●自動水量計(50～250ℓ/分)設置・給水時ライト点滅。
- ●アジテーター用照明設置。
- ●アジテーターオーバーフローセンサー設置。
- ●セメントサイロ用投入口設置。
- ●分水器設置。

■仕様

型　　式	TAM-20型
ミキサー攪拌容量	1,000ℓ
アジテーター容量	2,000ℓ
動　　力	ミキサー4P×7.5kw(200V) 水中ポンプ(2吋)　0.75kw(200V) アジテーター6P×1.5kw(200V)
重　　量	2,350kg
寸　　法 (L×W×H)	3,300×1,910×2,450

(註) 本仕様は改良の為、予告なく変更することがあります。
運搬時には手摺をはずして運搬して下さい。

■寸法図

(正面)

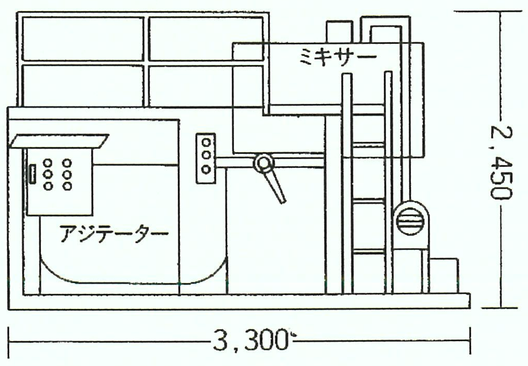

(側面)

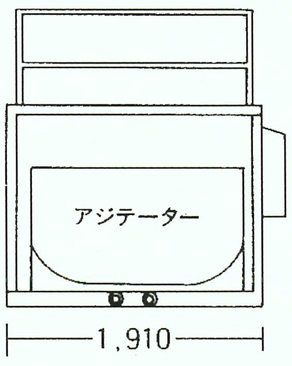

(上部)

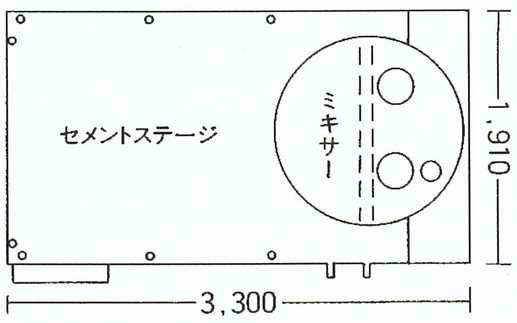

製造・販売・リース
機械リースのトヨタ
豊田建設工業株式会社

本　　社　〒125-0031 東京都葛飾区西水元2丁目14番1号
整備工場　電話　03(3608)1789・7081
　　FAX　03(3608)3121
整備第二工場　〒125-0031 東京都葛飾区西水元2丁目8番20号
　　電話　03(3609)5794
成田保管センター　千葉県下総町　1200坪

■代理店